・ダンパーアクチュエイター用ポテンショメータ
(すべてのダンパーアクチュエイターに適用可LM, NM, SM, GM)
・抵抗値　P140A　：　140 Ω
　　P1000A：1000 Ω

仕様

		型番	抵抗	ケーブル
概要		P140A	140 Ω	1 m, 3 x 0.75 mm²
		P 1000A	1000 Ω	1 m, 3 x 0.75 mm²
	誤差	± 5 %		
	容量	1 W		
	直線性	± 2 %		
	解像度	min. 1 %		
	残留抵抗	Max. 5 %(両端において)		
	接続	ケーブル FRNC 1 m, 3 x 0.75mm²		
安全基準	感電保護クラス	Ⅲ		
	温度保護	IP54		
動作条件	動作温度範囲	-30 ～ +50 °C		
	保管温度範囲	-40 ～ +80 °C		
	湿度検査	95%以下 結露なきこと(EN 60730-1)		
	メンテナンス	メンテナンスフリー		
	外形寸法(L x W x H)	101 x 76 x 27 mm		
	重量	約 130 g		

安全上のご注意

- ポテンショメータは正確なフィードバックコントローラと共にダンパー制御を行います。標準的なシステムと組み合わせてこれらのポテンショメータは、ダンパーの位置表示または、起動装置用のポジショナーとして使われます。
- ポテンショメータのドライバーディスクはアクチュエイターのクランプに直接取り付けられます。アクチュエイターの動きは直接ポテンショメータに伝えられます。
- 補助スイッチはアクチュエイターにある取付溝により簡易的に確実に取付けることができます。

内部配線

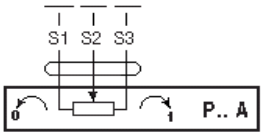

外形図

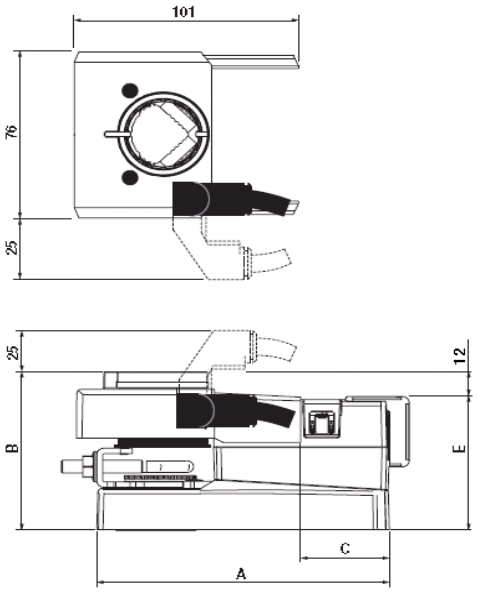

アクチュエイター	A	B	C	E
LM	116	76.5	36	59
NM	124	77.5	41	60
SM	139	79.5	51	62
GM	179	85.5	62.5	68
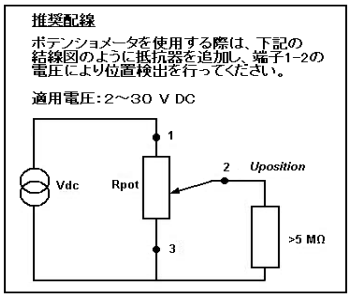
電線は上部方向に90度回転させることができます。